Монтаж на ЖБ плиту

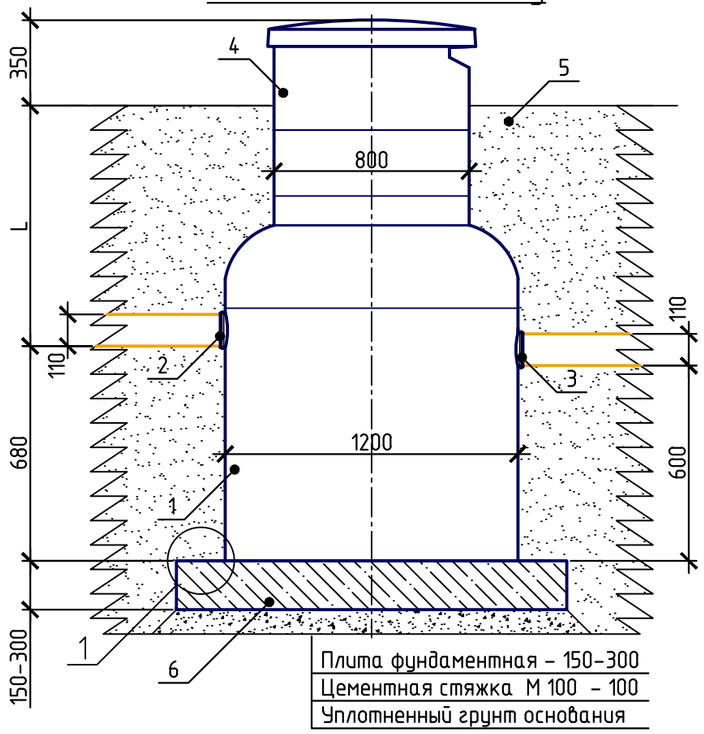

Монтаж под дорогу

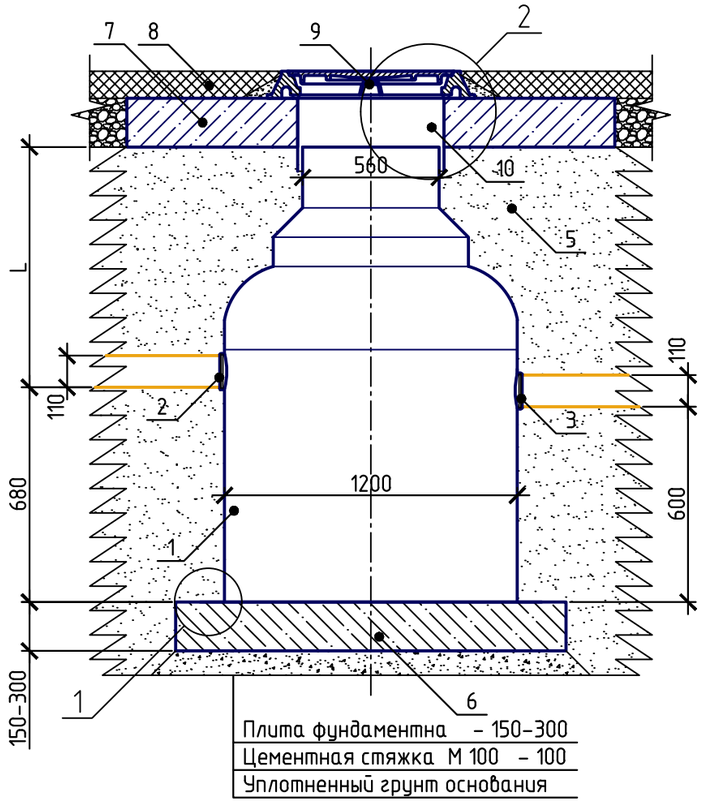

Монтаж в ЖБ колодце

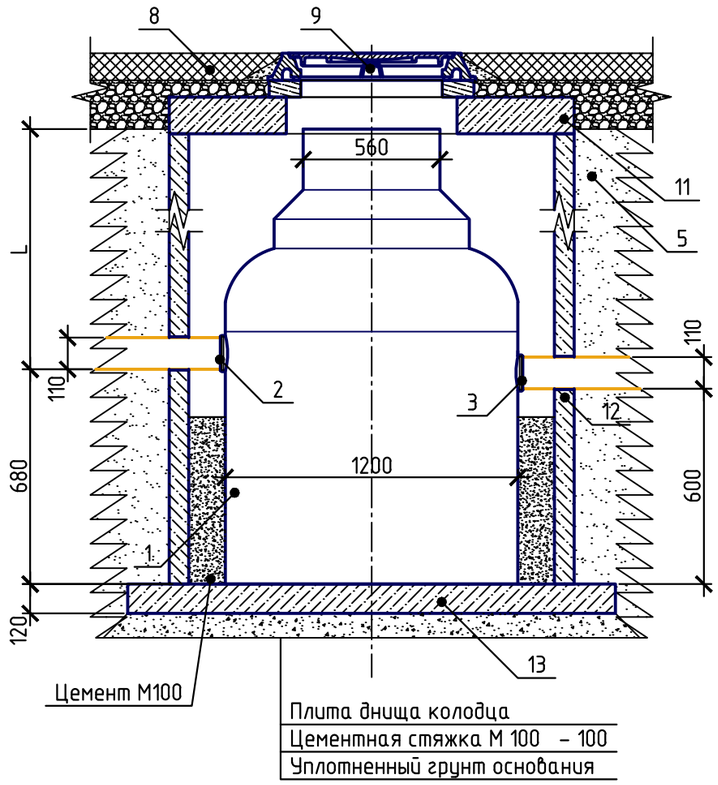

Монтаж в грунт

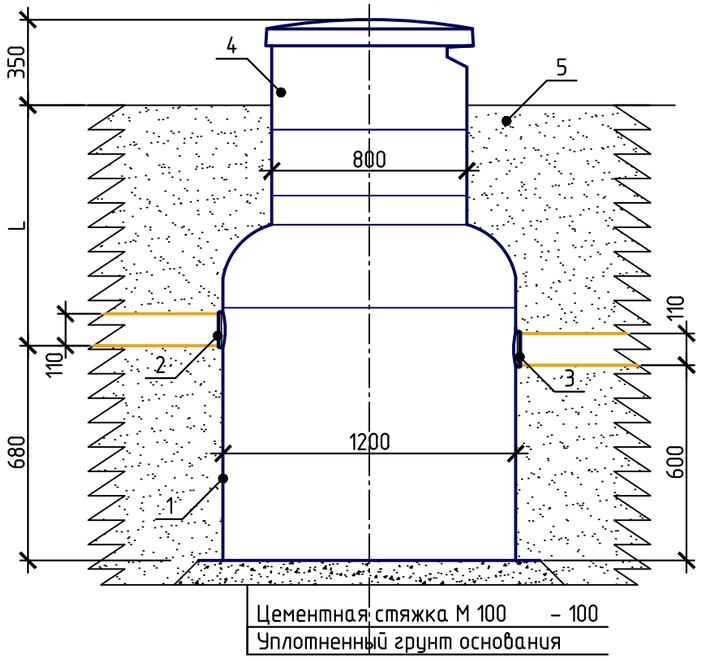

Узел 1

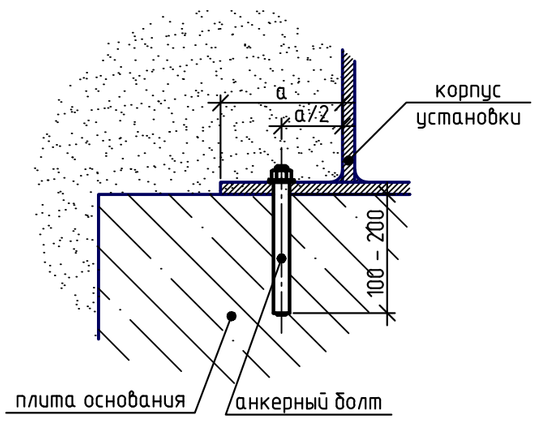

Узел 2

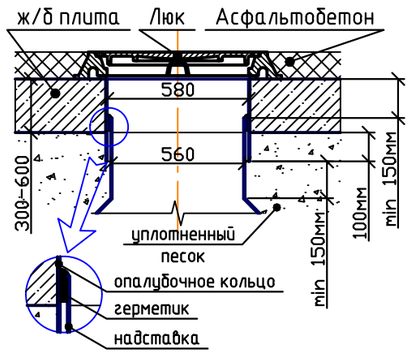

*опалубочное кольцо применяется при монтаже установки под монолитной плитой;
**выступающая часть опалубочного кольца после монтажа монолитной плиты срезается

Условные обозначения:
1. Корпус; 2. Патрубок входной; 3. Патрубок выходной; 4. Люк стеклопластиковый 800; 5 уплотненный грунт; 6. Плита фундаментная; 7. Плита разгрузочная; 8. Дорожное покрытие; 9. Чугунный люк; 10. Кольцо опалубочное; 11. Плита крышки колодца; 12. Кольцо колодезное; 13. Плита днища колодца.

Изм.	Кол.уч.	Лист	№ док.	Подп.	Дата	Варианты монтажа жироуловителя СТК- 1		
Проверил							Стадия	Лист	Листов
Н.контр.								1	
Разработал						ООО "Витеко"			

Согласовано

Взам. инв. №

Подп. и дата

Инв. № подл.

Копировал

А3